MARCA AENOR PARA TEJAS Y PIEZAS AUXILIARES DE ARCILLA COCIDA
Nº DE FICHA TÉCNICA: 1940219

FABRICANTE:	**TEJAS COBERT S.A.**
LOCALIDAD:	**ALMANSA (ALBACETE)**
DESIGNACIÓN DEL MODELO:	**TEJA CON ENCAJE LATERAL Y ENCAJE DE CABEZA UNE EN 1304**
NOMBRE COMERCIAL:	**MERIDIONAL NOVA ROJO Y COLOREADA EN SUPERFICIE**

AENOR Producto Certificado

CARACTERÍSTICAS DECLARADAS

PARÁMETROS OBLIGATORIOS

Dimensiones nominales (mm)

		Longitud	Anchura
Individuales	X	432	262
De recubrimiento			

Tejas curvas

Anchura máxima	Anchura mínima
-	-

Impermeabilidad

Categoría 1	X	Método de ensayo 1	X
Categoría 2		Método de ensayo 2	

Resistencia a la helada. Método E

Nivel 1 (nº ciclos superados sin daños ≥ 30)	
Nivel 2 (nº ciclos superados sin daños ≥ 90)	
Nivel 3 (nº ciclos superados sin daños ≥ 150)	X

PARAMETROS OPCIONALES ANEXO D RP 34 02

	SI	NO
Impermeabilidad (D.2 RP 34.02)		X
Heladicidad (D.3 RP 34 02)		X

ESQUEMA DEL MODELO

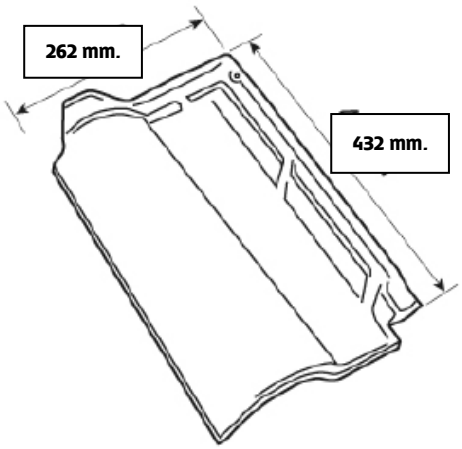

Modelo no hidrofugado

VALORES EXIGIDOS POR AENOR

Características estructurales (% defectos)		UNE EN 1304	≤ 2,5
Tolerancia en longitud (%)		UNE EN 1024	± 2,0
Tolerancia en anchura (%) (no aplicable a tejas curvas)		UNE EN 1024	± 2,0
Uniformidad de perfiles transversales (mm) (Sólo para tejas curvas)		UNE EN 1024	≤ 15
Rectitud/Alabeo (%)	L > 300 mm	UNE EN 1024	≤ 1,5
Rectitud/Alabeo (%)	L ≤ 300 mm	UNE EN 1024	≤ 2,0
Impermeabilidad (cm^3/cm^2/día)	Valor medio	UNE EN 539-1	≤ 0,5
Impermeabilidad (cm^3/cm^2/día)	valor individual	UNE EN 539-1	≤ 0,6
Impermeabilidad (cm^3/cm^2/día)	Valor medio	D.2 RP 34.02	N/A
Impermeabilidad (cm^3/cm^2/día)	valor individual	D.2 RP 34.02	N/A
Resistencia a flexión (N)		UNE EN 538	≥ 1200
Resistencia a la helada (ciclos)		UNE EN 539-2 (Método E)	≥ 150
Resistencia a la helada (ciclos)		D.3 RP 34.02	N/A
Reacción al fuego		UNE EN 13501-1	A1
Comportamiento frente al fuego		UNE EN 13501-5	Broof

Información adicional aportada por el fabricante [1]

Masa unitaria (expresada en gramos):	3000
Nº de tejas/m^2 (expresadas con un decimal):	12,5
Distancia aproximada entre rastreles (cm):	37
Acabados superficiales:	ENGOBES /CONSULTAR CATALOGO ACTUALIZADO DEL FABRICANTE
Coloraciones en masa:	ROJO
Tipo de fijaciones:	CLAVADO, GANCHO (RASTREL), MORTERO ETC.
Otra información:	Montaje recomendado según Norma UNE 136020

Piezas especiales:

CUMBRERA, CUÑA, LATERAL DERECHO, LATERAL IZQUIERDO, LATERAL UNIVERSAL, SOPORTE DE CHIMENEA, CHIMENEA, FINAL CUMBRERA, ENCUENTRO DE TRES VIAS, TEJA DE VENTILACIÓN, PUNZON, TEJA DOBLE.

[1] AENOR no ejerce ningún control sobre dicha información, por lo que no se responsabiliza de la veracidad de la misma.

Las piezas se podrán hidrofugar a petición del cliente